Пример использования реле RSA-B-230

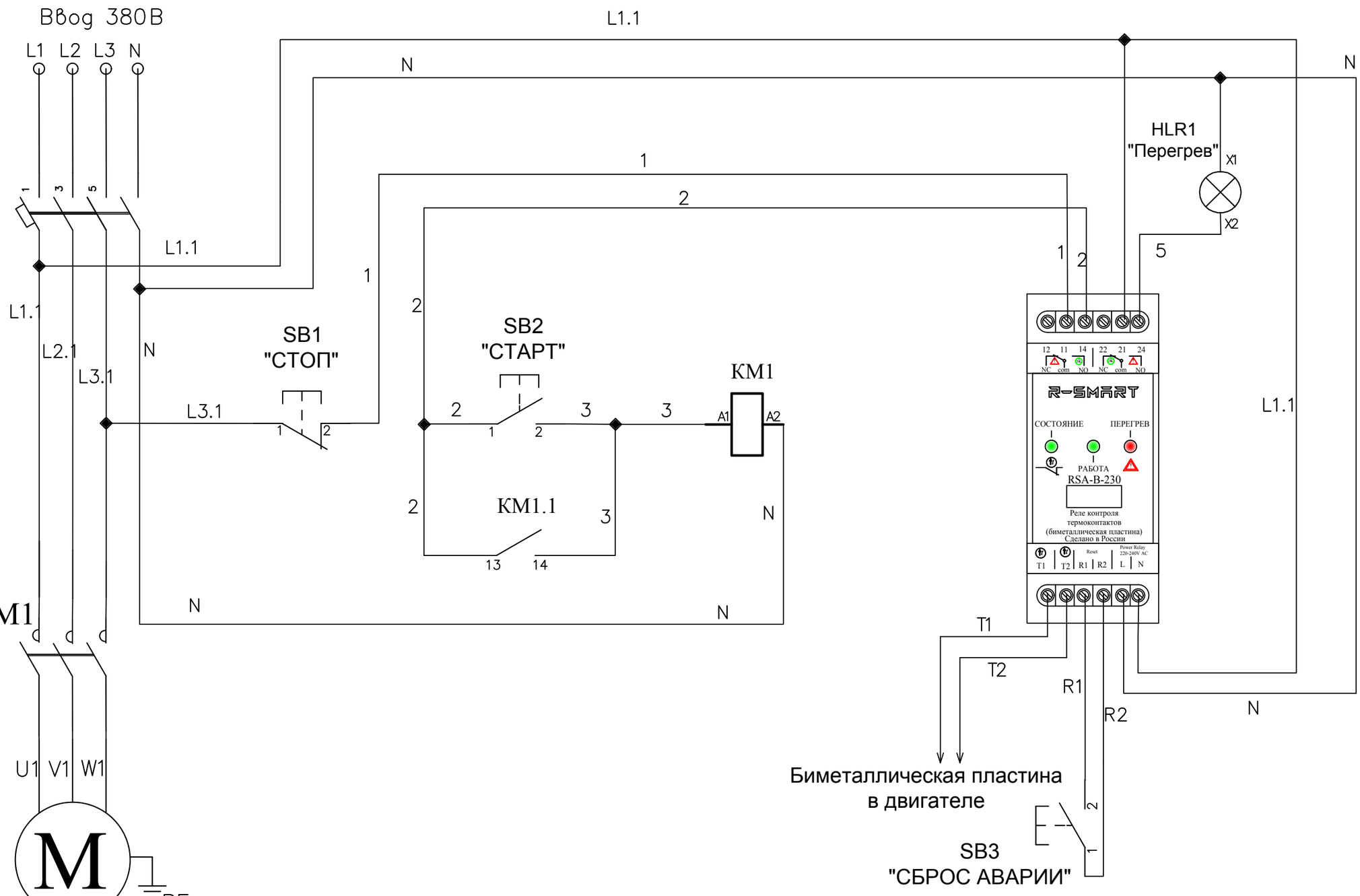

Изм.	Лист	№ докум.	Подп.	Дата	Мониторинг перегрева двигателя	Лист

Подп. и дата

Инв. № дубл.

Взам. инв. №

Подп. и дата

Инв. № подл.