Пример схемы управления насосом FLYGT или GRINDEX на реле RSA-CAS2-24

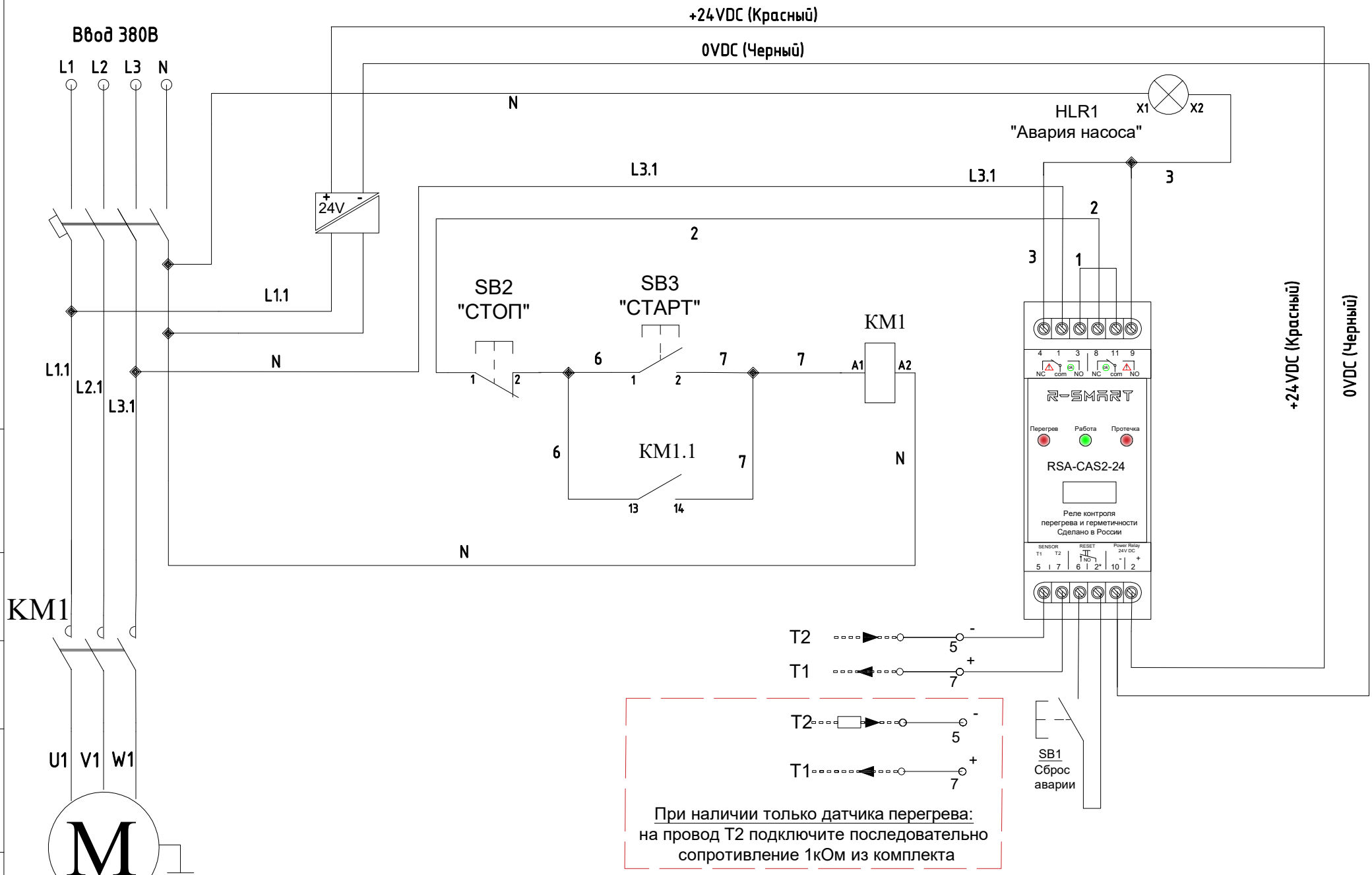

Изм.	Лист	№ докум.	Подп.	Дата

Мониторинг перегрева и протечки в двигателе

Лист 2

Подп. и дата | Инв. № дубл. | Взам. инв. № | Подп. и дата | Инв. № подл.

Копировал | Формат А3