Реле контроля перегрева и герметичности RSA-GSD-24

ГАБАРИТЫ RSA-GSD-24

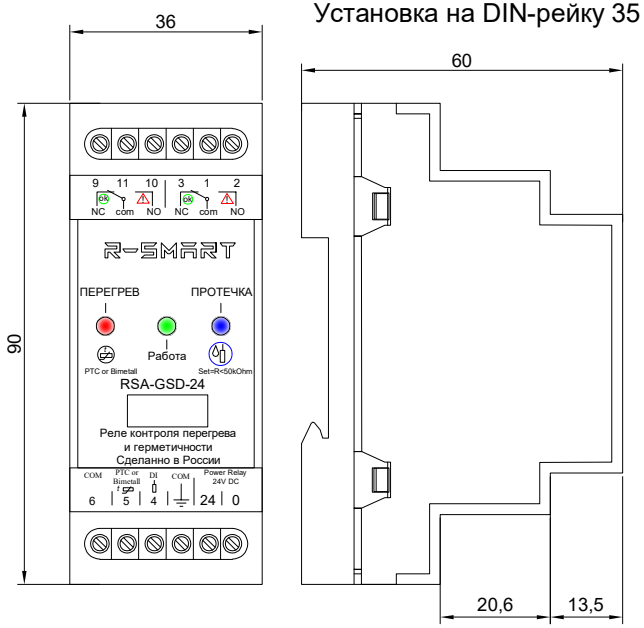

Установка на DIN-рейку 35

СХЕМА ПОДКЛЮЧЕНИЯ RSA-GSD-24

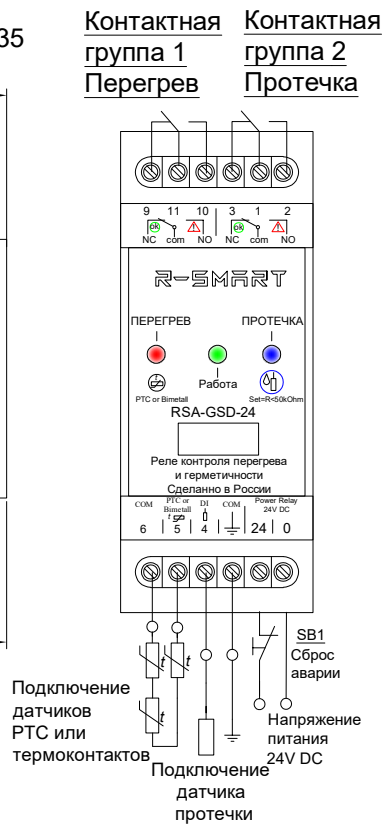

ДИАГРАММА РАБОТЫ RSA-GSD-24

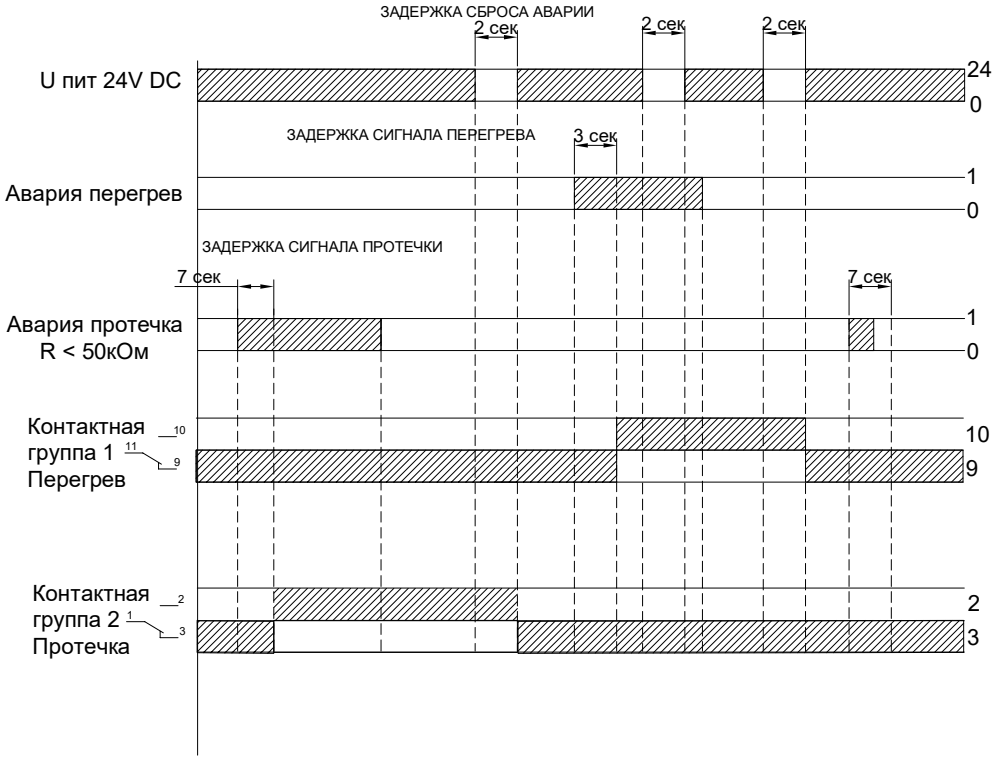

- заштрихованная зона наличие сигнала

РЕЖИМЫ РАБОТЫ RSA-GSD-24

НОРМАЛЬНЫЙ РЕЖИМ РАБОТЫ

При подаче питания 24V DC реле включается, светится индикатор "РАБОТА". Контакты реле 9-11 и 1-3 замкнуты.

АВАРИЯ ПЕРЕГРЕВ

При увеличении сопротивления PTC термисторов (превышение порога в 3,1 кОм) или размыкании термоконтакта, индикатор "РАБОТА" начинает моргать с частотой 10 Гц, через 3 секунды реле зафиксирует перегрев, индикатор "ПЕРЕГРЕВ" начнёт светиться и контакты реле 11-10 замкнутся, сигнализируя об аварии.

АВАРИЯ ПРОТЕЧКА

При уменьшении сопротивления между корпусом двигателя и электродом протечки ниже порога в 50 кОм, начинает моргать индикатор "РАБОТА" с частотой 3 Гц, по истечению 7 секунд реле зафиксирует протечку, начнёт светиться индикатор "ПРОТЕЧКА" и контакты реле 1-2 замкнутся, сигнализируя об аварии.

Сброс аварий производится отключением питания реле по нажатию кнопки SB1 на щите управления агрегатом.
ВНИМАНИЕ! при моргании индикатора "РАБОТА" сброс аварии невозможен, причина аварии не устранена.

Подключение трехпроводных датчиков производится на клеммы:
6-общий контакт,
5-датчик перерева,
4-датчик протечки.

Подключение четырех проводных датчиков производится на клеммы:
6- датчик перегрева -T1,
5-датчик перерева-T2,
4-датчик протечки электрод,
COM- датчик протечки второй провод

Изм.	Лист	№ докум.	Подп.	Дата	RSA-GSD-24	Лист 1

Подп. и дата | Инв.№ дубл. | Взам.инв.№ | Подп. и дата | Инв.№ подл.

Копировал | Формат А3